CASSA INTERAMENTE IN TAMBURATO CON FIANCHI E RIPIANI SPESS. 4 CM. - ANTE AMMORTIZZATE IN APERTURA E CHIUSURA
TOLLERANZA PER IL MONTAGGIO: LATERALE + 4 cm. — ALTEZZA + 3 cm.

ANTA SCORREVOLE 136,8

MOD. **MELODY "M2"** - 2 ANTE
ANTE SAGOMATE CON
SPECCHIO SAGOMATO BRONZO CON DECORO MELODY

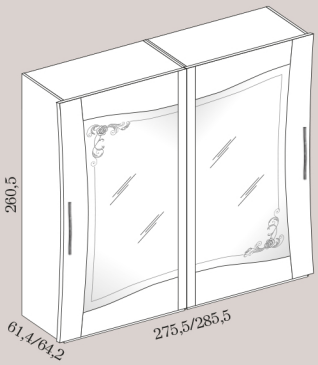

ECOWOOD: FRASSINO GESSATO BIANCO, FRASSINO GESSATO CANAPA

COD. M20 F

FRASSINO GESSATO LACCATO OPACO - FIANCHI LACCATI - PROFILI LACCATI

COD. M20 FLO

MOD. **MELODY "M3"** - 2 ANTE
ANTE LINEARI CON
SPECCHIO BRONZO CON DECORO MELODY

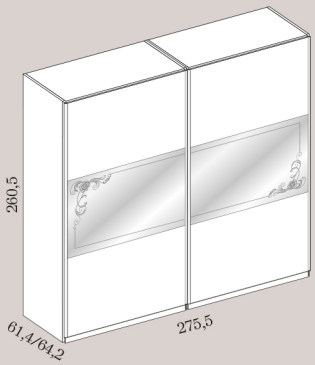

COD. M30 F

COD. M30 FLO

ANTA SCORREVOLE 91,8

MOD. **MELODY "M4"** - 3 ANTE
ANTE LATERALI SPECCHIO BRONZO CON
DECORO MELODY, ANTA CENTRALE CURVA

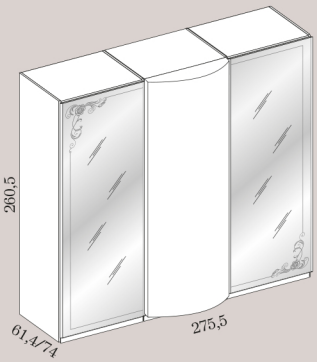

ECOWOOD: FRASSINO GESSATO BIANCO, FRASSINO GESSATO CANAPA

COD. M40 F

FRASSINO GESSATO LACCATO OPACO SENZA DECORO - FIANCHI LACCATI - PROFILI LACCATI

COD. M40 FLO

MOD. **MELODY "M5"** - 3 ANTE
ANTE LATERALI E ANTA CENTRALE CURVA

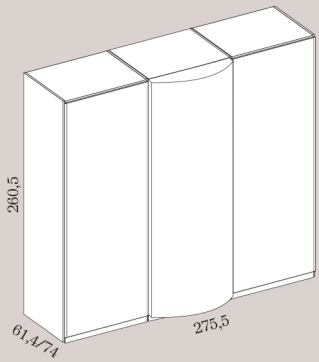

COD. M50 F

COD. M50 FLO

ANTA SCORREVOLE 136,8

MOD. **VANILLA "V3"** - 2 ANTE
ANTE LINEARI CON
SPECCHIO BRONZO CON DECORO VANILLA

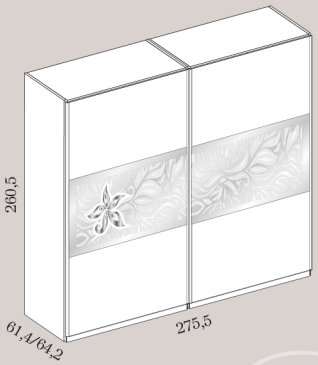

ECOWOOD:
FRASSINO GESSATO BIANCO, FRASSINO GESSATO CANAPA

COD. V30 F

FRASSINO GESSATO LACCATO OPACO
FIANCHI LACCATI - PROFILI LACCATI

COD. V30 FLO

ANTA SCORREVOLE 136,8

MOD. **MIRROR TV** - 2 ANTE
ANTE ECOWOOD-LACCATO OPACO
TV DI SERIE SU ANTA ESTERNA DX
A RICHIESTA SU ANTA ESTERNA A SX

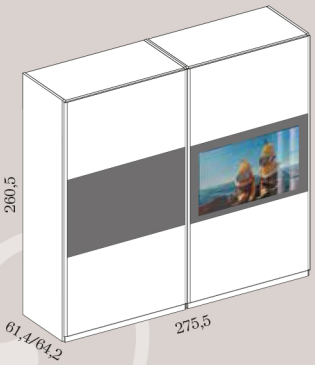

MOD. **MIRROR TV** - 3 ANTE
ANTE ECOWOOD-LACCATO OPACO
TV SOLO SU ANTA CENTRALE ESTERNA

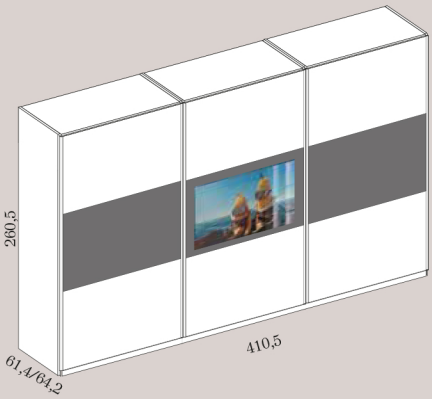

ECOWOOD: FRASSINO GESSATO BIANCO, FRASSINO GESSATO CANAPA

COD. MIRRORTV E 20

COD. MIRRORTV E 30

FRASSINO GESSATO LACCATO OPACO - FIANCHI LACCATI - PROFILI LACCATI

COD. MIRRORTV FLO 20

COD. MIRRORTV FLO 30

INCLUSO DI SMART TV 43" INTEGRATO NELL'ANTA

SPECIFICHE DEL PRODOTTO:
SAMSUNG SMART-TV WI-FI LED 43 POLLICI INTEGRATO — FULL HD 1920X1080, 400HZ
PIATTAFORMA SMART TIZEN — RIPRODUZIONE SHAKER SYSTEM — SINTONIZZATORE DVB-T2/C
LA SOLUZIONE PREVEDE DIVERSI INGRESSI AUDIO/VIDEO (HDMI 1.3, USB)
PROVVISTO DI PANNELLO RETROISPEZIONABILE PER FACILITARE MANUTENZIONI TECNICHE
PRODOTTO ASSEMBLATO IN ITALIA, SOGGETTO A GARANZIA EUROPEA E A RETE ASSISTENZA

SALVO RESTANDO LE CARATTERISTICHE INDICATE, LA MARCA E IL MODELLO DEL PRODOTTO PUÒ VARIARE A SECONDA DELLA DISPONIBILITÀ

CASSETTIERA INTERNA DA 132,5
3 cassetti con chiusura soft

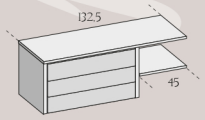

COD. ACC 320

CASSETTIERA INTERNA DA 87,5
3 cassetti con chiusura soft

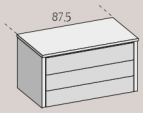

COD. ACC 321

DIVISORIO
CON RIPIANI
spess. 25 mm.

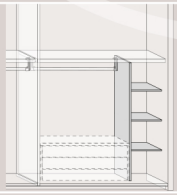

COD. ACC 553

N.B.: PER ALTRI ACCESSORI INTERNI CONSULTARE LISTINO PREZZI GENERALE

MOD. **ARMONY** (rete 160x195)

CARATTERISTICHE TECNICHE: TESTATA IN AGGLOMERATO DI LEGNO, PARTICOLARI IN ECOPELLE LUX O TESSUTO STAR VARI COLORI

GIROLETTO ECOWOOD

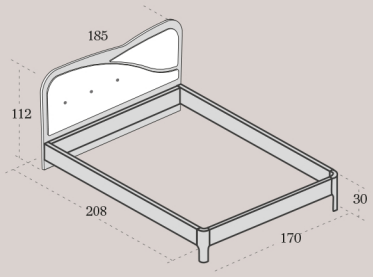

CONTENITORE BOX - C **GIROLETTO IMBOTTITO**
COMPRENSIVO DI RETE A DOGHE
PER MATERASSO DA 160 x 190/195

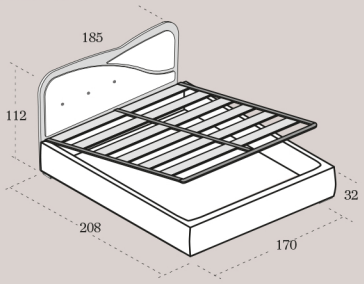

TESTATA ECOWOOD E RIVESTIMENTO IN ECOPELLE LUX O TESSUTO STAR VARI COLORI

FRASSINO GESSATO BIANCO / CANAPA	COD. AR 520 F	COD. AR 521 F
FRASSINO GESSATO LACCATO OPACO	COD. AR 520 FLO	COD. AR 521 FLO

MOD. **MELODY** (rete 160x190)

CARATTERISTICHE TECNICHE: AGGLOMERATO DI LEGNO RIVESTITO INTERAMENTE IN ECOPELLE LUX COLORE BIANCO O CANAPA TESTATA CON **DECORO** STAMPATO

GIROLETTO - A

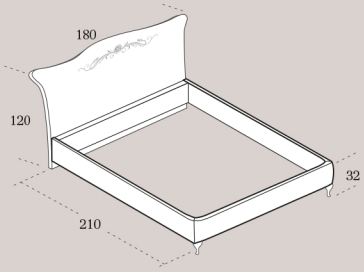

CONTENITORE BOX - C
COMPRENSIVO DI RETE A DOGHE
PER MATERASSO DA 160 x 190/195

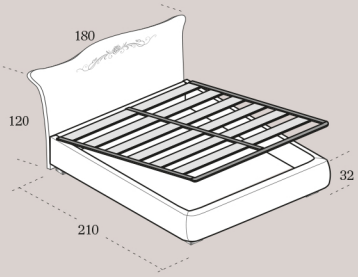

CONTENITORE DUPLEX - D
CON MECCANISMO A DOPPIO MOVIMENTO
COMPRENSIVO DI RETE A DOGHE PER
MATERASSO DA 160 x 190/195

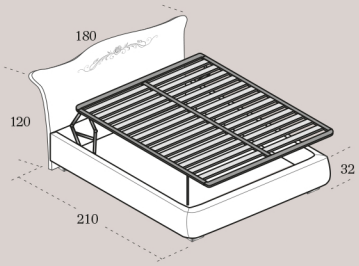

TESTATA CON DECORO STAMPATO — RIVESTIMENTO IN ECOPELLE COLORI BIANCO E CANAPA

COD. ML 530 E	COD. ML 531 E	COD. ML 532 E

MOD. **VANILLA** (rete 160x190)

CARATTERISTICHE TECNICHE: AGGLOMERATO DI LEGNO CON RIVESTIMENTO IN LAMINATINO INTERAMENTE IMBOTTITO E RIVESTITO IN ECOPELLE LUX COLORE BIANCO O CANAPA TESTATA CON DECORO CUCITO. COMPLETAMENTE SFODERABILE

GIROLETTO - A

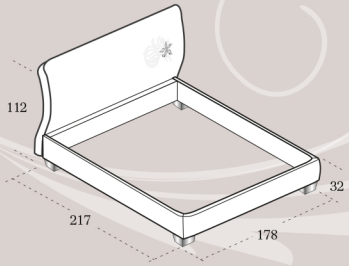

CONTENITORE BOX - C
COMPRENSIVO DI RETE A DOGHE
PER MATERASSO DA 160 x 190/195

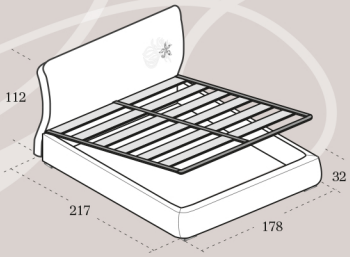

CONTENITORE DUPLEX - D
CON MECCANISMO A DOPPIO MOVIMENTO
COMPRENSIVO DI RETE A DOGHE PER
MATERASSO DA 160 x 190/195

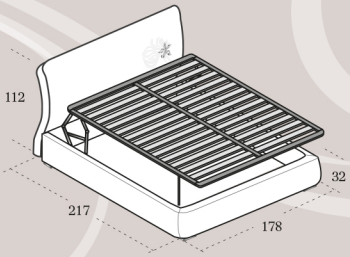

TESTATA CON DECORO CUCITO — RIVESTIMENTO IN ECOPELLE COLORI BIANCO E CANAPA

COD. VNV 490 E	COD. VNV 491 E	COD. VNV 492 E

SALVO APPROVAZIONE AZIENDALE, FUORI MISURA +25%

CASSETTI CON MECCANISMI SOFT CLOSING

MOD. ARMONY

COMODINO DX-SX

ECOWOOD: COD. AR 276 F
- FRASSINO GESSATO BIANCO
- FRASSINO GESSATO CANAPA

FRASSINO GESSATO LACCATO OPACO COD. AR 276 FLO

Esempio DX
L. 590
H. 450
P. 430

COMÒ DX

ECOWOOD: COD. AR 277 F
- FRASSINO GESSATO BIANCO
- FRASSINO GESSATO CANAPA

FRASSINO GESSATO LACCATO OPACO COD. AR 277 FLO

L. 1265
H. 740
P. 530

SETTIMINO DX-SX

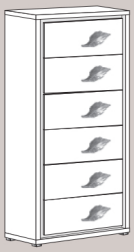

ECOWOOD: COD. AR 278 F
- FRASSINO GESSATO BIANCO
- FRASSINO GESSATO CANAPA

FRASSINO GESSATO LACCATO OPACO COD. AR 278 FLO

Esempio DX
L. 590
H. 1250
P. 430

MOD. MELODY CON DECORO

(NON DISPONIBILE IN VERSIONE LACCATO OPACO E SENZA DECORO)

COMODINO DX-SX

ECOWOOD: COD. ML 296 F
- FRASSINO GESSATO BIANCO
  VETRO LACCATO BIANCO
- FRASSINO GESSATO CANAPA
  VETRO LACCATO CANAPA

Esempio DX
L. 590
H. 460
P. 400/440

Coppia LED RGB con telecomando per vetro comodini COD. ACC800

COMÒ DX

ECOWOOD: COD. ML 297 F
- FRASSINO GESSATO BIANCO
  VETRO LACCATO BIANCO
- FRASSINO GESSATO CANAPA
  VETRO LACCATO CANAPA

L. 1385
H. 840
P. 500/590

LED RGB con telecomando per vetro comò COD. ACC801

SETTIMINO DX-SX

ECOWOOD: COD. ML 298 F
- FRASSINO GESSATO BIANCO
  VETRO LACCATO BIANCO
- FRASSINO GESSATO CANAPA
  VETRO LACCATO CANAPA

Esempio DX
L. 590
H. 1200
P. 400/440

LED RGB con telecomando per vetro settimino COD. ACC802

MOD. CHORUS

COMODINO DX-SX

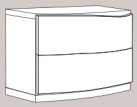

ECOWOOD: COD. CH 256 F
- FRASSINO GESSATO BIANCO
- FRASSINO GESSATO CANAPA

FRASSINO GESSATO LACCATO OPACO COD. CH 256 FLO

Esempio DX
L. 556
H. 460
P. 450

COMÒ DX

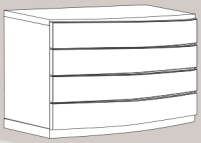

ECOWOOD: COD. CH 257 F
- FRASSINO GESSATO BIANCO
- FRASSINO GESSATO CANAPA

FRASSINO GESSATO LACCATO OPACO COD. CH 257 FLO

L. 1350
H. 800
P. 590

SETTIMINO DX-SX

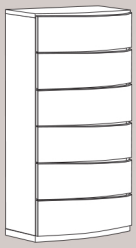

ECOWOOD: COD. CH 258 F
- FRASSINO GESSATO BIANCO
- FRASSINO GESSATO CANAPA

FRASSINO GESSATO LACCATO OPACO COD. CH 258 FLO

Esempio DX
L. 556
H. 1310
P. 450

SPECCHIERE

MOD. ARMONY

ORIZZONTALE/VERTICALE

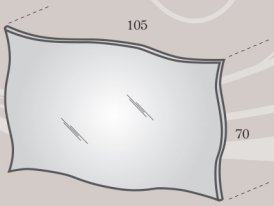

Specchio BRONZO

COD. ACC 452

MOD. MELODY CON DECORO

ORIZZONTALE/VERTICALE

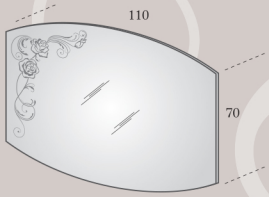

Specchio BRONZO

COD. ACC 451

MOD. VANILLA

SPECCHIERA RETTANGOLARE CORNICE ARGENTO H. 8 CM.
ORIZZONTALE/VERTICALE

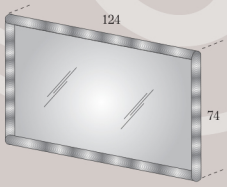

Specchio BRONZO

COD. ACC 356 B